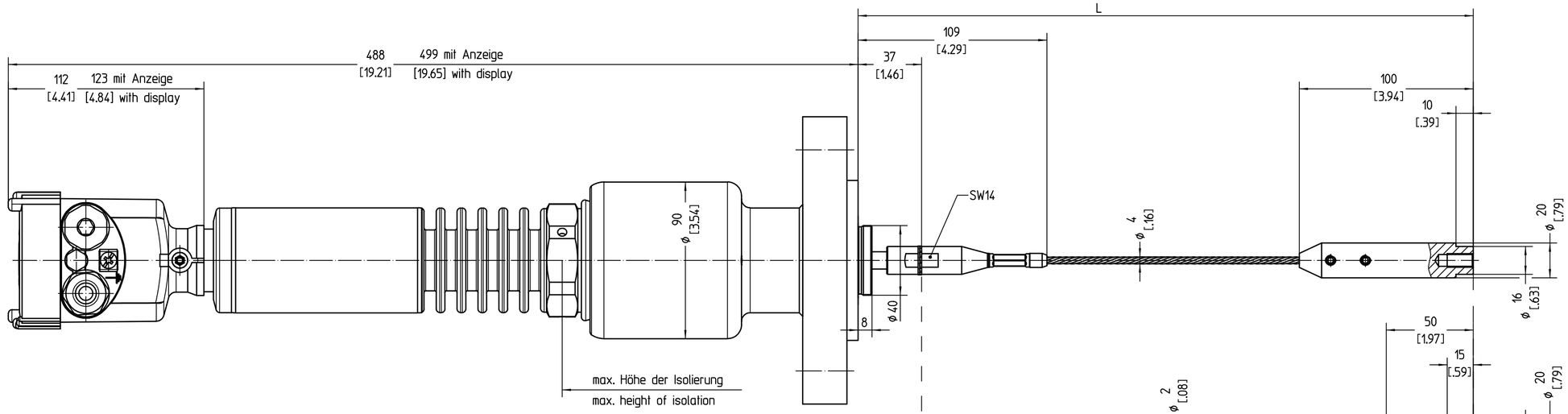

Seil ø4 mit Straffgewicht
rope ø4 with weight

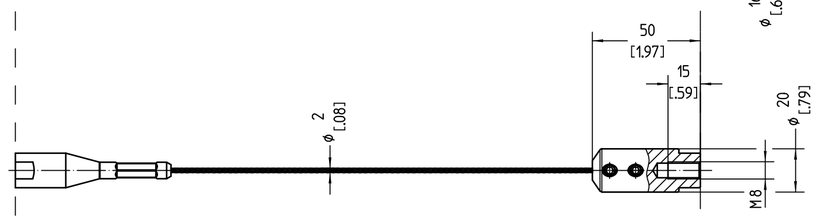

Seil ø2 mit Straffgewicht
rope ø2 with weight

Seil ø2 / ø4 mit wechselbarem Zentriergewicht
rope ø2 / ø4 with changeable centering weight

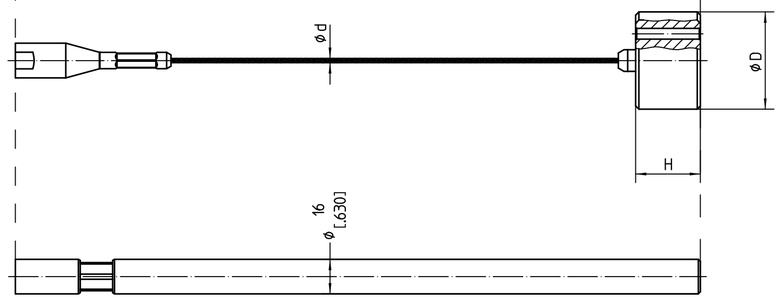

øD	H
40 [1.57]	30 [1.18]
40 [1.57]	90 [3.54]
45 [1.77]	30 [1.18]
45 [1.77]	90 [3.54]
70 [2.76]	30 [1.18]
70 [2.76]	60 [2.36]
75 [2.95]	30 [1.18]
95 [3.74]	30 [1.18]
145 [5.71]	30 [1.18]
195 [7.68]	30 [1.18]

ød = ø2 [0.08]

øD	H
40 [1.57]	30 [1.18]
45 [1.77]	30 [1.18]
70 [2.76]	30 [1.18]
75 [2.95]	30 [1.18]
95 [3.74]	30 [1.18]
145 [5.71]	30 [1.18]
195 [7.68]	30 [1.18]

ød = ø4 [0.16]

Stab ø16 Ausführung Edelstahl und Alloy C-22
rod ø16 version stainless steel ans alloy C-22

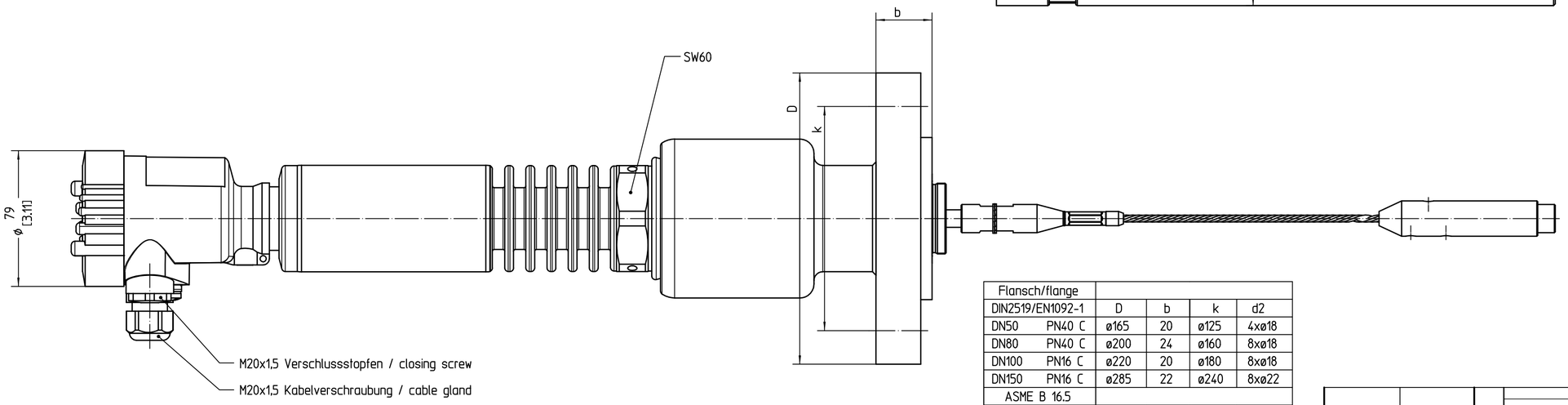

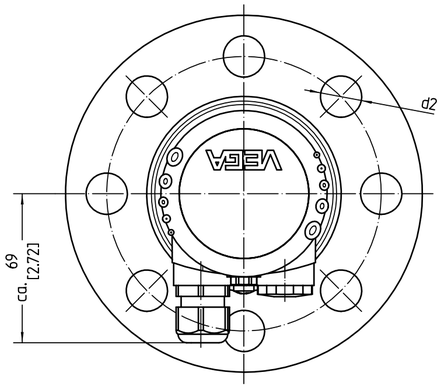

Flansch/flange				
DIN2519/EN1092-1	D	b	k	d2
DN50 PN40 C	ø165	20	ø125	4xø18
DN80 PN40 C	ø200	24	ø160	8xø18
DN100 PN16 C	ø220	20	ø180	8xø18
DN150 PN16 C	ø285	22	ø240	8xø22
ASME B 16.5				
ASME 2" 150 RF	ø152,4	20	ø120,7	4xø19,1
ASME 2" 300 RF	ø165,1	22,4	ø127	8xø19,1
ASME 2" 600 RF	ø165,1	31,8	ø127	8xø19,1
ASME 3" 150 RF	ø190,5	23,9	ø152,4	4xø19,1
ASME 3" 300 RF	ø209,5	28,4	ø168,1	8xø22,4
ASME 4" 150 RF	ø228,6	23,9	ø190,5	8xø19,1
ASME 4" 300 RF	ø254	31,8	ø200,2	8xø22,4
JIS B 2238				
DN50 10K RF	ø155	20	ø120	4xø19
DN80 10K RF	ø185	20	ø150	8xø19
DN100 10K RF	ø210	20	ø175	8xø19

gezeichnet/drawing

03	Bemassung 8 und ø40 hinzu. Dimension 8 and ø40 added.		11.12.2015	dielmeierj	oehlj
02	Zentriergewicht ø70 hinzu. Centering weight ø70 added.	23571	15.10.2014	lizenberger	oehlj
01	Tabelle Zentriergewichte hinzu. Maßangaben angepasst. Table centering weight added. Dimension data adapted.	21135	02.07.2013	lizenberger	oehlerc
Passmaß/tol.dimens.	Abmaß/allowance	Änderung / revision	Änd. Nr. ECN no.	Datum / Date	gezeichnet / freigegeben drawn / checked

Freimaßtoleranz / general tolerance

gezeichnet / drawn	Datum/Date 19.03.2012	Name/Name lizenberger
freigegeben / checked	19.07.2012	oehlerc

Benennung: FLEX86 -196 ... +450°C 400 bar Flanschver. Sensorgehäuse Ku

Description: FLEX86 -196 ... +450°C 400 bar flange version plastic housing

Werkstoff / Material

Maßstab / Scale 1:2

Originalformat / size of origin A2

Blatt / Sheet 1 von / of 1

VEGA Grieshaber KG
Postfach 1142
77757 Schiltach
Germany

Art.Nr. / Art.No. MB5147

Zchngs.-Nr. / Drawing No. MB5147

Änd.-Zust. / Rev. 03

Var.Fam.: FX86-XXXAL2XXKMXX

Var.Fam.2:

Teil ähnl. / sim. part

Ersatz f./replacement f.

Arb.Anw. / work.instr.

Alle Maße in mm !

Diese Zeichnung bleibt Eigentum der Firma VEGA-Grieshaber KG
Sie darf ohne unsere Genehmigung weder kopiert,
noch 3. Personen oder Konkurrenzfirmen mitgeteilt werden.
(§ 2 Abs.1 Ziff.7 UrhG vom 09.09.1965)

This drawing remains property of VEGA-Grieshaber KG
It may be neither copied nor informed to third persons
or competitors without our approval.
(§ 2 paragraph 1 fig.7 copyright act of 9th Sept. 1965)